Especificação de Desempenho

RELAÇÃO:	1:1
MÁXIMO GPM (LPM):	13 (49) Esfera 10 (37,9) Retentor de Ponta Plana
GALÕES DE DESLOCAMENTO (Litros) POR CICLO:	0,04 (0,15) Esfera 032 (0,12) Retentor de Ponta Plana
ENTRADA DE AR:	1/4"-18 NPTF (f)
ENTRADA DE FLUIDO:	1/2"-14 NPTF (f)
SAÍDA DE FLUIDO:	1/2"-14 NPTF (f)
PRESSÃO OPERACIONAL MÁX. PSI (bar):	100 (6,9)
SÓL. SUSPENSOS DIÂM. MÁX. EM POL (mm):	3/32" (2,4) Retentor de Ponta Plana - Fibras
PESO - LBS (KG):	7,2 (3,3) Polipropileno 9,5 (4,3) Kynar® (PVDF)
POTÊNCIA MÁX. DE ASPIRAÇÃO SECA:	10 pés (ideal para Teflon)

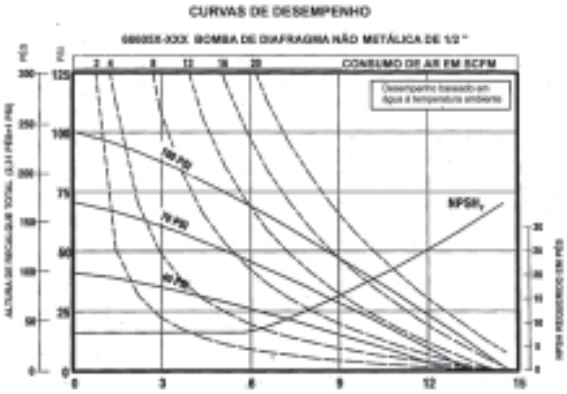

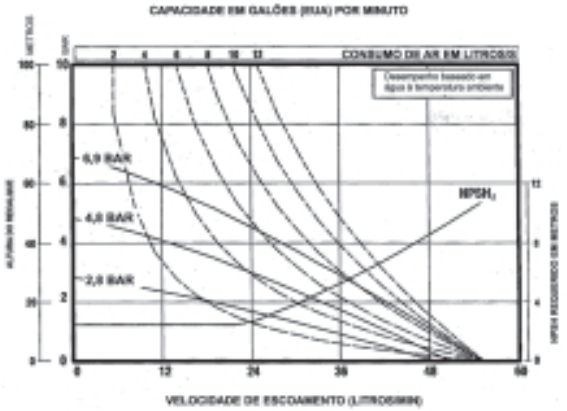

Dados Dimensionais

Coletor de 3 Peças

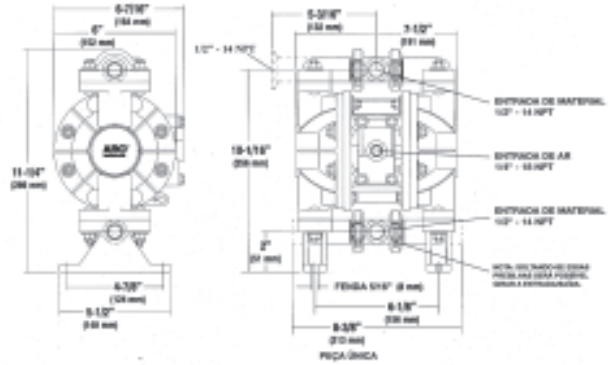

Coletor de Peça Única

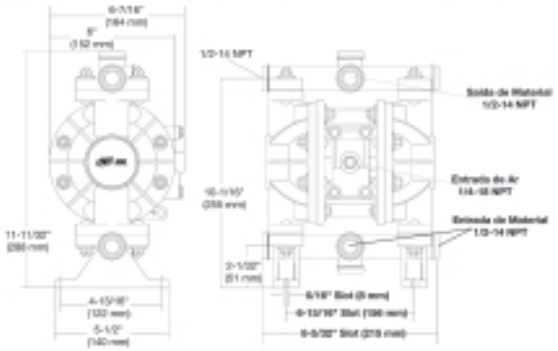

Acessórios

Filtro/Regulador Recomendado

(Consulte a página 42)

Filtro/Regulador: P29122-600

P29122-600

Kit de linha ar comprimido completo consulte a página 39, item B.
Amortecedor de Pulsações, consulte a página 31.
Acessórios para Bomba de Diafragma, consulte a página 39-41.
Para obter informações sobre os principais modelos recomendados, consulte a tabela de preços das bombas de diafragma ARO (Formulário 2240-2). Se o modelo específico que você procura não estiver na tabela de preços, entre em contato com a fábrica para obter mais informações.

Modelos Mais Vendidos |
66605J-388, 66605J-3EB, 66605J-344, 66605K-444

Como colocar no pedido

Modelo Básico	Motor de Ar Comprimido	Peças Úmidas		Sede da Válv. de Retenção	Disco de Retenção/ Diafragma
6 6 6 0	5	X	-	X	X X

Bomba 1/2"

Polipropileno

J* Polipropileno
K* Kynar (PVDF)
3 Polipropileno
7 Kynar (PVDF)

2 Aço Inoxidável
3 Polipropileno
4 Kynar (PVDF)
6 Acetal
0 Ponta plana

22 Nitrila/Nitrila
33 Viton/Viton
44 Teflon/Teflon
88 Poliuretano/Poliuretano
EB Santoprene/Santoprene
D2 Nitrila/Nitrila
A4 Inoxidável/Teflon

* Coletor de Peça Única

Todas as ferragens são em Aço Inoxidável da Série 300.

O Modelo Mais Vendido no Mundo.

Ingresse no ZONE